Brückenlager
Fahrbahnübergänge
Hebe-und Verschiebetechnik

HEBAG

www.hebag.ch

Absenkkeil ASK 2000-60

Kapazität	2’000 kN
Hub	60 mm
Gewicht	42.5 kg

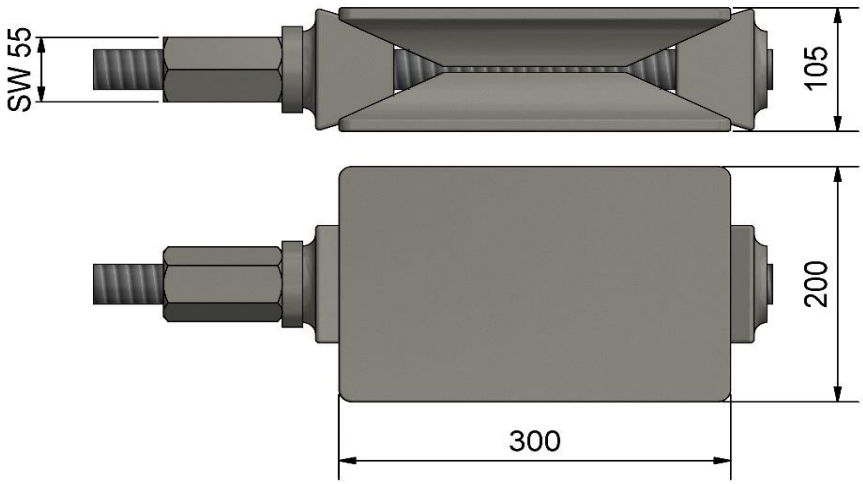

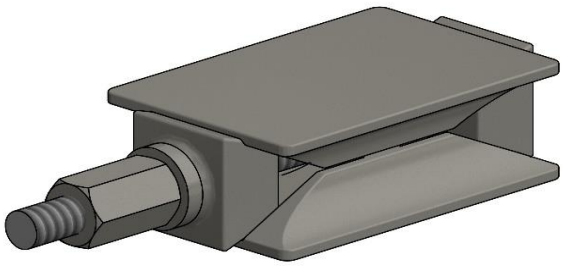

Mögliches Zubehör:

- Gleitvorrichtung allseitig-beweglich	- Kalottendruckstück
- Gleitvorrichtung einseitig-beweglich	- Freilaufknarre
- Gleitvorrichtung verstell- / arretierbar	