Zylinder ZEF 2000-30

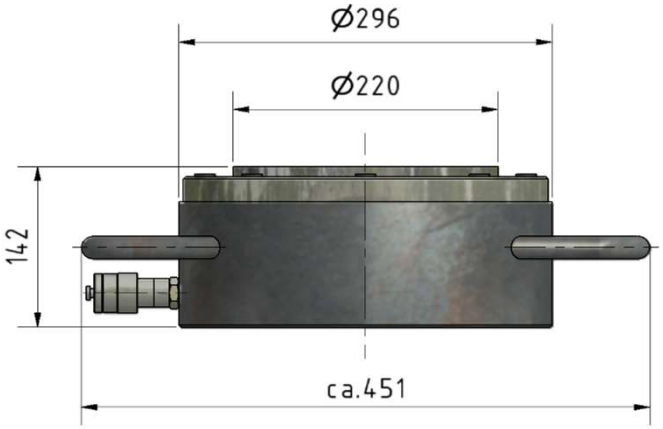

Technische Daten
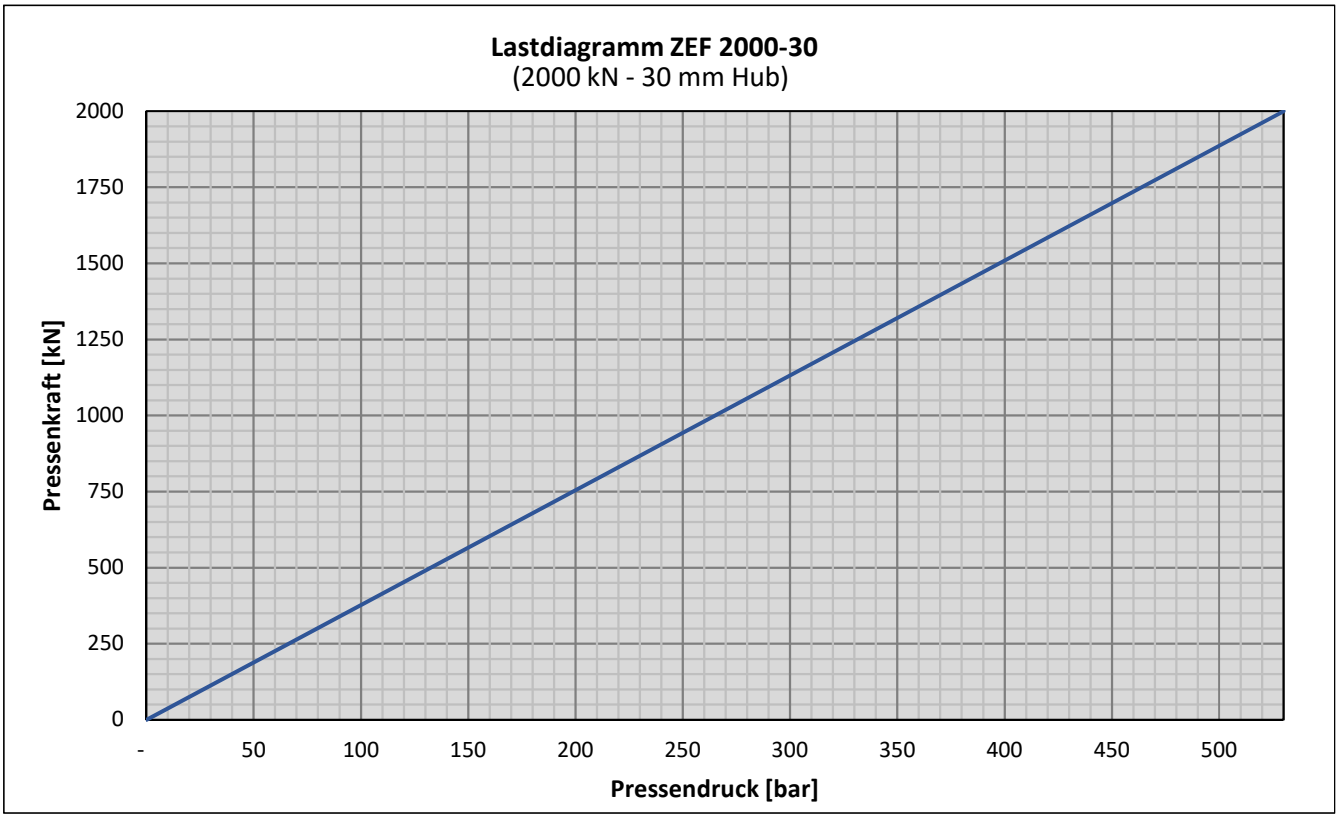
Kapazität	2’000 kN
Druck max.	530 bar
Hub	30 mm
Gewicht	72 kg